STANDARD-STELZLAGER

SELBSTNIVELLIERENDEN - STELZLAGER

TERRASSENPLATTENSORTIMENT

Jouplast®

Französischer Hersteller

www.jouplast.com

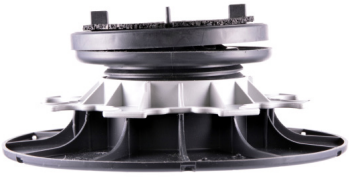

Gestaltungsvorschlag

Gestaltungsvorschlag

Gestaltungsvorschlag

› Manuelle Einstellung: ohne zusätzliches Werkzeug.
› Keine schweren Erdarbeiten.
› Einfacher und schneller Einbau.

Die Produkte sind für den Bau einer Terrasse konzipiert, die nur von Fußgängern genutzt wird.

Das Dokument ist urheberrechtlich geschützt. Jegliche Vervielfältigung, Kopie, Auszug, Wiederverwendung in anderen Publikationen, Übersetzung oder Anpassung, Plakatierung, Vertrieb oder Modifikation, ganz oder teilweise, ohne die schriftliche Genehmigung von TMP CONVERT ist strengstens verboten und bestrafbar. TMP CONVERT behält sich das Recht vor, jederzeit ohne Vorankündigung Informationen hinzuzufügen, zu ändern oder zu löschen.

TMP CONVERT

EMPFEHLUNGEN

Der verwendete Bodenbelag muss selbsttragend sein.

› KLASSIFIZIERUNG VON BODENPLATTEN AUS MINERALISCHEM MATERIAL

› T7 bei privat genutzten Terrassen, wenn die Höhe der Stellfüße ≤ 0,15 m beträgt.

› T11 bei Gemeinschaftsterrassen oder öffentlich zugänglichen Terrassen, oder privat genutzte Terrassen, wenn die Höhe der Stellfüße > 0,15 m beträgt.

DIE EMPFEHLUNGEN DES PLATTENHERSTELLERS BEACHTEN UND DIE ANZAHL DER STELLFÜSSE PRO M² JE NACH VERWENDUNGSZWECK BERECHNEN.

› VERLEGERICHTUNG

Aus ästhetischer Sicht sollten Zuschnitte vorzugsweise Richtung Wand zeigen (so dass die ungeschnittenen Platten nach außen zeigen).

› KANN MIT HOLZGITTERROSTEN VERWENDET WERDEN.

› BEI EINER VERLEGUNG AUF DER ABDICHTUNG IST DIE DTU 43.1 ZU BEACHTEN.

› FÜR DEN UNTERGRUND (BETONPLATTE,...) EINE NEIGUNG VON 1 CM PRO LAUFENDEM METER EINPLANEN, UM EINE STAGNATION VON REGENWASSER ZU VERMEIDEN.

› BAU EINER TERRASSE MIT SELBSTNIVELLIERENDEN CLEMAN® STELZLAGER

Wir empfehlen, anstelle der selbstnivellierenden Stelzlager eine Reihe von Standard-Stelzlager auf der Fassade zu platzieren, um die Platten in Höhe der Tür- und Fensterschwellen zu stabilisieren.

Nur für den Fall, dass ein seitlicher Abschluss nicht vorgesehen bzw. nicht möglich ist, empfehlen wir außerdem die Platzierung einer Reihe von Standard-Stelzlager am Rand, um die Platten zu stabilisieren.

Wo ein seitlicher Abschluss möglich ist, bieten Platten, die mit Klebstoff an den Unterlagen für die seitliche Verkleidung sowie an den Fliesenplatten befestigt werden, die nötige Auflagefläche, um den Kopfteil des Stelzlager zu fixieren.

LEXIKON

VERLEGEPLAN

Bei der Erstellung eines Verlegeplans wird ein detaillierter Plan erstellt, der in verkleinertem Maßstab die Montage der verschiedenen Elemente darstellt. Beispielsweise, wenn es um einen Fliesenbelag geht, der Elemente in verschiedenen Farben enthält, die in einer genau festgelegten Reihenfolge angeordnet werden. Im Verlegeplan können vor allem die Anzahl, Position und Reihenfolge der einzelnen Fliesen festgelegt werden.

Sicherheit geht vor! Das Tragen von Schutzbrille und Handschuhen ist empfohlen.

Werkzeuge, die für den Bau einer Holzterrasse benötigt werden:

- Wasserwaage

Unser Profitipp :

Folgende Werkzeuge können ebenfalls verwendet werden:
- Richtlatte
- Schlagschnur
- Fliesenverleger
- Nasssäge
- Laser
- Eine Rüttelplatte, um vor der Verlegung den Boden zu verdichten

Das Dokument ist urheberrechtlich geschützt. Jegliche Vervielfältigung, Kopie, Auszug, Wiederverwendung in anderen Publikationen, Übersetzung oder Anpassung, Plakatierung, Vertrieb oder Modifikation, ganz oder teilweise, ohne die schriftliche Genehmigung von TMP CONVERT ist strengstens verboten und bestrafbar. TMP CONVERT behält sich das Recht vor, jederzeit ohne Vorankündigung Informationen hinzuzufügen, zu ändern oder zu löschen.

MONTAGESCHRITTE

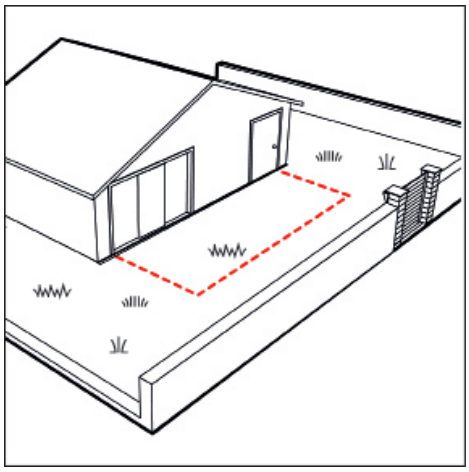

1 ABSTECKEN DES VERLEGEBEREICHS

› Abstecken des Bodenbereichs für die zukünftige Terrasse.

Unser Profitipp:
› Überprüfen Sie Ihren Plan: Richtung, Zuschnitt, Anfang...

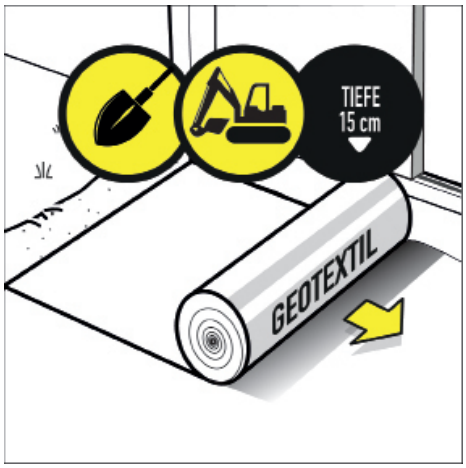

2 VORBEREITUNG DES UNTERGRUNDES

2 Szenarien:

Unser Profitipp:
› Stellen Sie sicher, dass der Bereich sauber ist und der Boden befestigt wurde

Auf unbefestigtem Gelände:

› Tragen Sie den Mutterboden auf einer Höhe von ca. 15 cm vom Untergrund ab.
› Bei einem leichten Gefälle (bis zu 5 %) ist eine Korrektur des Niveaus nicht erforderlich. Verwenden Sie den selbstnivellierenden Stellfuß, der das Gefälle ausgleicht, um eine ebene Terrasse zu erhalten.

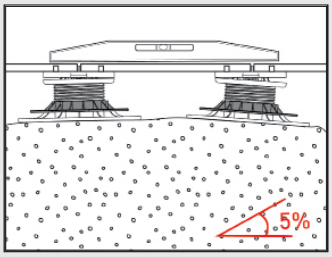

› Verlegen Sie ein Geotextil.

› Realisieren Sie eine Fundamentschicht zur Entwässerung, die aus gebrochenem Material mit 30/60 oder 40/80 besteht.

› Verdichten Sie den Boden mithilfe einer Rüttelplatte.

Unser Profitipp:
› Während der Erdarbeiten und je nach Beschaffenheit des Bodens kann eine zweite Schicht, die auch «obere Schicht» genannt wird, realisiert werden, indem zunächst ein Geotextil und anschließend eine Kiesschicht vom Typ 5/15 aufgebracht werden.

Das Dokument ist urheberrechtlich geschützt. Jegliche Vervielfältigung, Kopie, Auszug, Wiederverwendung in anderen Publikationen, Übersetzung oder Anpassung, Plakatierung, Vertrieb oder Modifikation, ganz oder teilweise, ohne die schriftliche Genehmigung von TMP CONVERT ist strengstens verboten und bestrafbar. TMP CONVERT behält sich das Recht vor, jederzeit ohne Vorankündigung Informationen hinzuzufügen, zu ändern oder zu löschen.

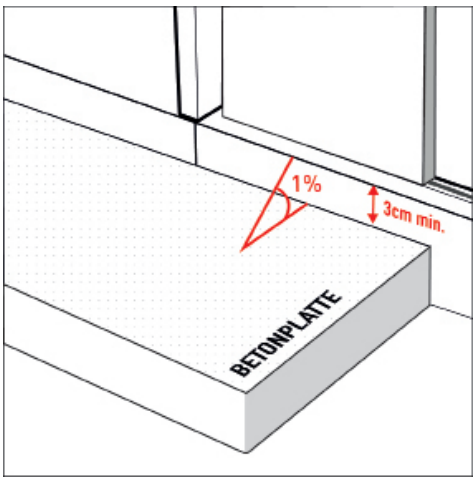

Auf Betonplatte:

› Überprüfen Sie die verfügbaren Höhe der Schwellen.
› Planen Sie mindestens 3 cm ein.
› Weist die Platte ein Gefälle auf, so ist der selbstnivellierende Stellfuß zu verwenden, welcher ein Gefälle von bis zu 5 % ausgleicht.

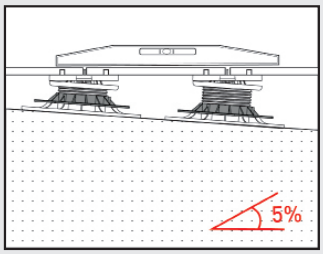

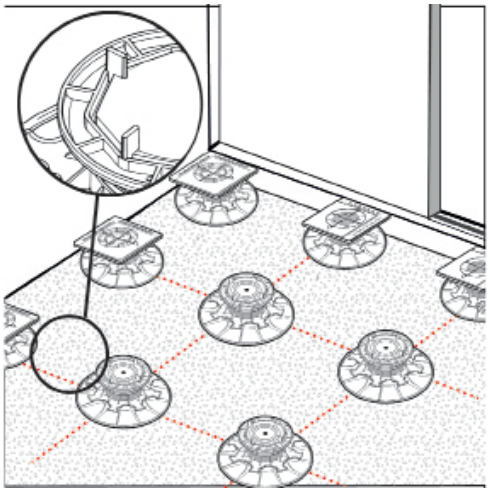

3 STANDORT DER STELLFÜSSE

› Positionieren Sie die Stellfüße direkt im Boden, beachten Sie dabei den Verlegeplan*.

Unser Profitipp:
› Benutzen Sie Ihre Schlagschnur.

4 EINBAU DES BELAGS

› Verlegen Sie die Platten mit den Gitterrosten auf Abstandshaltern.

Unser Profitipp:
› Versetzte Verlegung: zerbrechen Sie die Abstandshalter, um einen glatten Kopf zu erhalten.

› Benutzen Sie Ihren Laser, um Ihren Referenzpunkt zu überprüfen

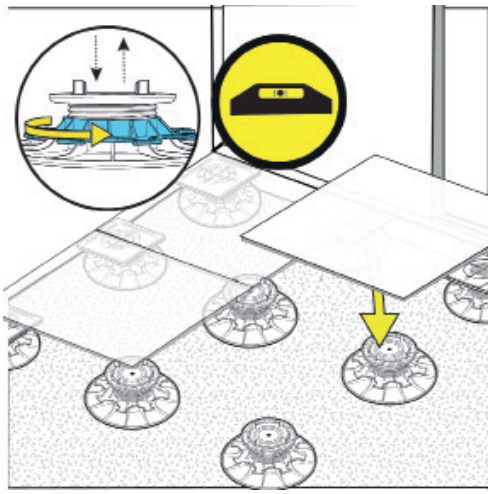

5 EINSTELLUNG DER STELLFÜSSE

› Drehen Sie die Mutter von Hand, um die Höhe des Stellfußes wie gewünscht einzustellen.

** siehe Lexikon*

Das Dokument ist urheberrechtlich geschützt. Jegliche Vervielfältigung, Kopie, Auszug, Wiederverwendung in anderen Publikationen, Übersetzung oder Anpassung, Plakatierung, Vertrieb oder Modifikation, ganz oder teilweise, ohne die schriftliche Genehmigung von TMP CONVERT ist strengstens verboten und bestrafbar. TMP CONVERT behält sich das Recht vor, jederzeit ohne Vorankündigung Informationen hinzuzufügen, zu ändern oder zu löschen.

6 OBERFLÄCHENAUSFÜHRUNG DER TERRASSE

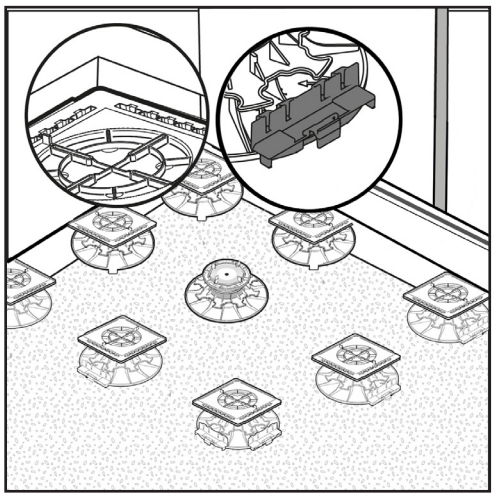

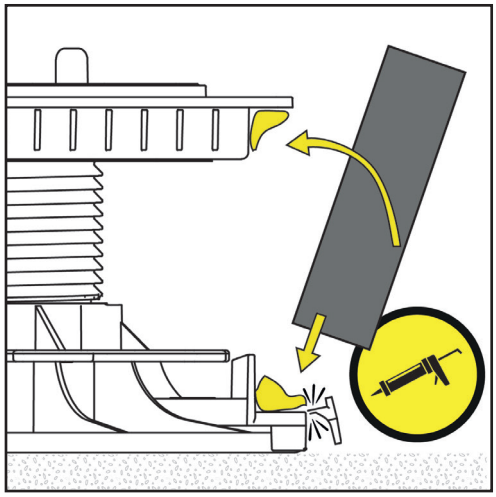

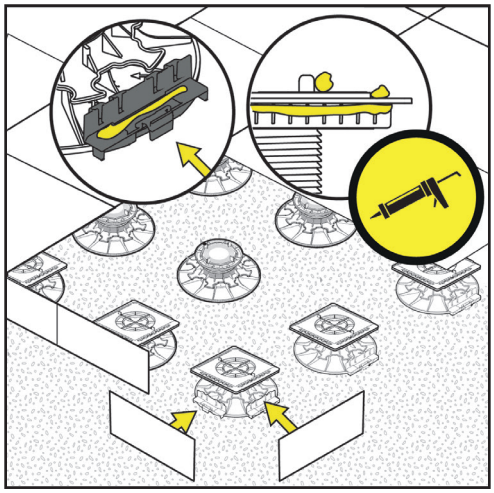

› Verkeilen Sie die Halterung der Verkleidung unten am Stellfuß. Lassen Sie die Fliesenplatte am Stellfußkopf einrasten.

› Setzen Sie Klebepunkte aus PU-Klebstoff auf die Kleberfallen am Steg der Halterung für die Verkleidung und auf die Fliesenplatte.

› Lassen Sie Ihre Platte vertikal in die vorgesehene Position gleiten, drücken Sie dabei kräftig auf die Klebepunkte. Ist Ihre Platte breiter als die vorgesehene Position, so ist der Anschlag an der Fassadenseite trennbar.

› Um Ihre Platte im oberen Bereich zu befestigen, tragen Sie PU-Klebstoff auf die Kleberfallen auf, die sich am Rand der Fliesenplatte befinden.
Drücken Sie sowohl im oberen als auch im unteren Teil kräftig und mehrere Sekunden lang.

› Setzen Sie die Fliesenplatte auf.*

** Beispiel für Oberflächenausführung*

Das Dokument ist urheberrechtlich geschützt. Jegliche Vervielfältigung, Kopie, Auszug, Wiederverwendung in anderen Publikationen, Übersetzung oder Anpassung, Plakatierung, Vertrieb oder Modifikation, ganz oder teilweise, ohne die schriftliche Genehmigung von TMP CONVERT ist strengstens verboten und bestrafbar. TMP CONVERT behält sich das Recht vor, jederzeit ohne Vorankündigung Informationen hinzuzufügen, zu ändern oder zu löschen.

MÖGLICHE KONFIGURATIONEN MIT FLIESENPLATTE UND HALTERUNG FÜR DIE SEITLICHE VERKLEIDUNG

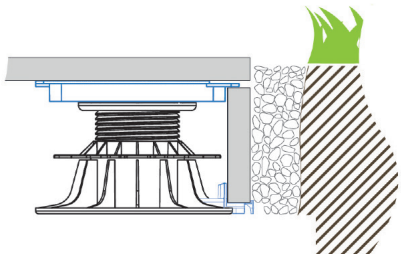

*Unsichtbare Oberflächenausführung**

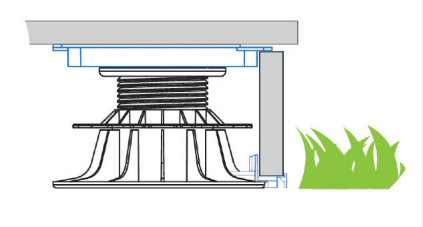

*Oberflächenausführung mit Sockelleiste **

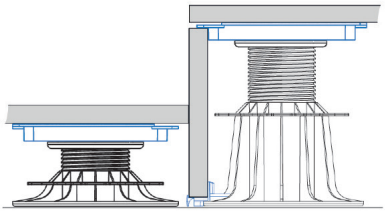

*Realisierung von Treppenstufen **

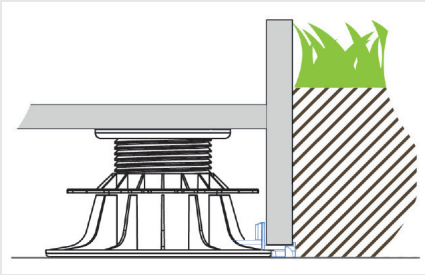

Oberflächenausführung mit Anschlag (nur Halterung für Verkleidung)

** Abschlussprofil wird nicht mitgeliefert*

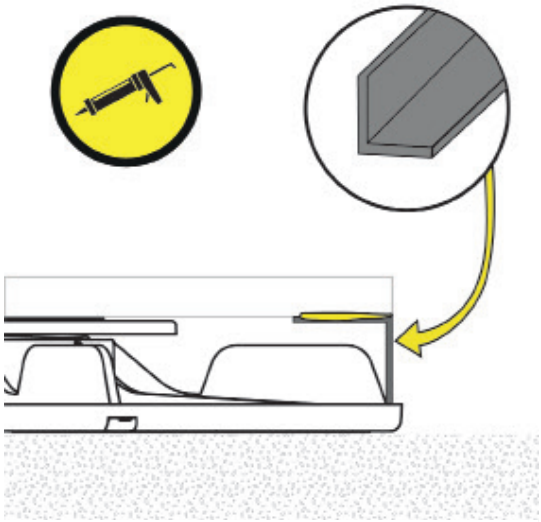

SEITLICHER ABSCHLUSS DER TERRASSE MIT NIEDRIGEN STELZLAGERN: 8/20 MM & 20/30 MM

Die Höhe der Stelzlager ist zu gering für eine seitliche Verkleidung mit zugeschnittener Sockelleiste aus Keramik. Weitere Lösungen sind möglich:

› Kleben Sie mithilfe eines PU-Klebers ein L-Profil aus Aluminium unter die Platten am Rand, um die Stelzlager zu verbergen. Mehrere Größen sind erhältlich, die jedem Bedarf entsprechen.

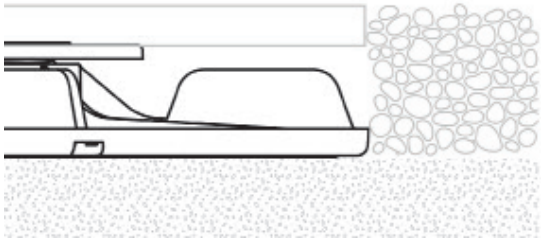

› Legen Sie bei niedrigen Höhen ein Kiesbett um die Terrasse an.

Das Dokument ist urheberrechtlich geschützt. Jegliche Vervielfältigung, Kopie, Auszug, Wiederverwendung in anderen Publikationen, Übersetzung oder Anpassung, Plakatierung, Vertrieb oder Modifikation, ganz oder teilweise, ohne die schriftliche Genehmigung von TMP CONVERT ist strengstens verboten und bestrafbar. TMP CONVERT behält sich das Recht vor, jederzeit ohne Vorankündigung Informationen hinzuzufügen, zu ändern oder zu löschen.

STANDARD-STELZLAGER

SELBSTNIVELLIERENDEN - STELZLAGER TERRASSENPLATTENSORTIMENT

Jouplast®

Französischer Hersteller

Seit 1986 ist JOUPLAST® der erste französische Hersteller und Marktführer für Terrassenstellfüße. Heute geht unser Angebot weit über Terrassen hinaus und zielt auf die gesamte Außengestaltung ab.

Der Ruf, den die Produkte von JOUPLAST ® genießen, ist das Ergebnis des umfassenden Know-hows, über das unser technisches Team verfügt, und einer Bereitschaft, auf die professionellen Anforderungen und Bedürfnisse in der Außengestaltung einzugehen.

TMP CONVERT

UNSER WUNSCH: DEN INSTALLATEUREN BEI DER ENTWICKLUNG UND PLANUNG IHRER PROJEKTE MÖGLICHST VIEL FREIRAUM BIETEN.

www.jouplast.com

Gestaltungsvorschlag

Das Dokument ist urheberrechtlich geschützt. Jegliche Vervielfältigung, Kopie, Auszug, Wiederverwendung in anderen Publikationen, Übersetzung oder Anpassung, Plakatierung, Vertrieb oder Modifikation, ganz oder teilweise, ohne die schriftliche Genehmigung von TMP CONVERT ist strengstens verboten und bestrafbar. TMP CONVERT behält sich das Recht vor, jederzeit ohne Vorankündigung Informationen hinzuzufügen, zu ändern oder zu löschen.